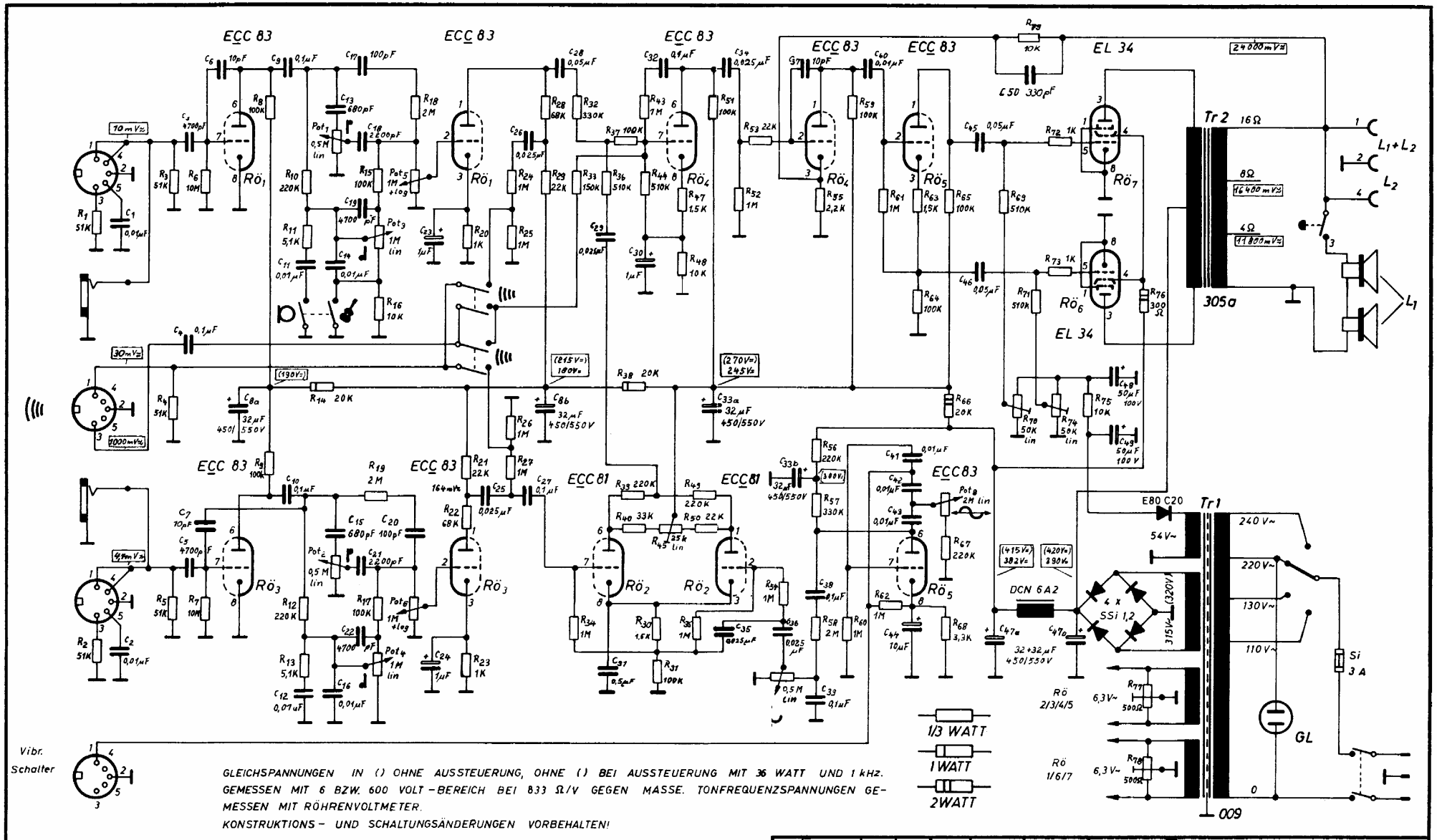

GLEICHSPANNUNGEN IN () OHNE AUSSTEUERUNG, OHNE () BEI AUSSTEUERUNG MIT 36 WATT UND 1 kHz. GEMESSEN MIT 6 BZW. 600 VOLT-BEREICH BEI 833 Ω/V GEGEN MASSE. TONFREQUENZSPANNUNGEN GEMESSEN MIT RÖHRENVOLTMETER.

KONSTRUKTIONS- UND SCHALTUNGSÄNDERUNGEN VORBEHALTEN!

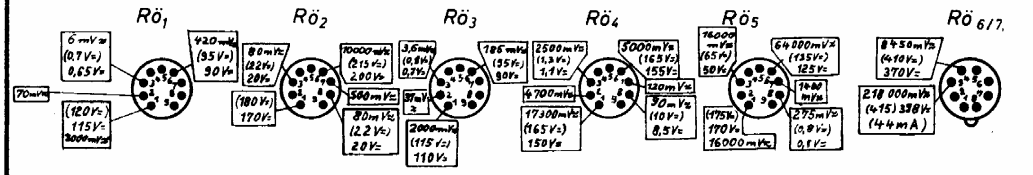

					Tag	Name
				Gez.	22.7.63	
				Gepr.	16.10.63	Kleps
				Norm.		
Ausgabe	Änderung	Tag	Name	REX		

Dynacord

201 - 101

Schaltbild